Electrolux PROFESSIONAL

Modulaire bereidingsapparatuur Thermaline 85 - Mengkraan unit, draaiknoppen kraan, automatisch, opstaande rand, h 700

ARTIKEL

MODEL

NAAM

SIS

AIA

588597 (MBMAGBB3BO)	MENGKRAAN UNIT, mengkraan met draaiknoppen, automatisch, vlak bovenblad met opstaande achterrand, gesloten onderbouw, h 700 mm

Omschrijving

Product Nr.

Mengkraan unit met vlak bovenblad, vloermodel met gesloten onderbouw. 3/4" mengkraan met draaiknoppen en hoge uitloop. Digitaal display met tiptoetsen voor het instellen van de gewenste hoeveelheid koud of warm water. Het dragende frame, het bovenblad en de beplating zijn vervaardigd van roestvrijstaal AISI304. 2 mm dik vlak bovenblad met anti-druppel frontprofiel en 40 mm hoge opstaande achterrand. Gladde oppervlakken voor eenvoudige reiniging. Thermodul koppelrails maken een strakke verbinding met andere units van de Thermaline mogelijk. IPX5 waterdicht.

Goedkeuring

Uitvoering

- Alle belangrijke componenten zijn eenvoudig bereikbaar vanaf de voorzijde.
- Het Thermodul verbindingssysteem zorgt voor een vrijwel naadloos bovenblad bij gekoppelde units.
- Mengkraan voor warm- en koudwater.
- Ruim bemeten kraan.

Constructie

- Het bovenblad is van 2 mm dik roestvrijstaal 1.4301 (AISI304).
- Uitgevoerd overeenkomstig DIN 18860-2, met een bovenblad met 20 mm anti-druppelprofiel en een 70 mm verzonken plint.
- IPX5 waterdichtheid gecertificeerd.
- Gladde oppervlakken zonder verborgen hoeken voor eenvoudig schoonmaken.
- Inwendig roestvrijstalen frame voor heavy duty stevigheid.

Front aanzicht

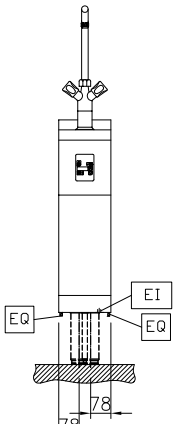

Zij aanzicht

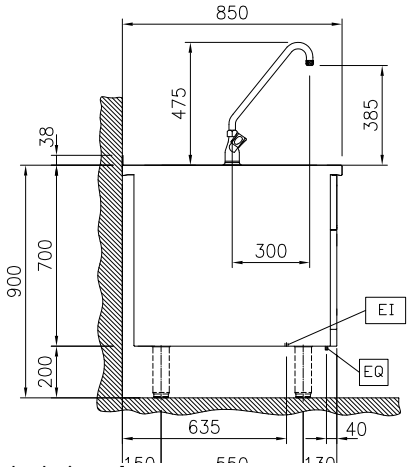

CWI1 = Koud water invoer 1
EI = Elektrische aansluiting
HWI = Warm water invoer

Boven aanzicht

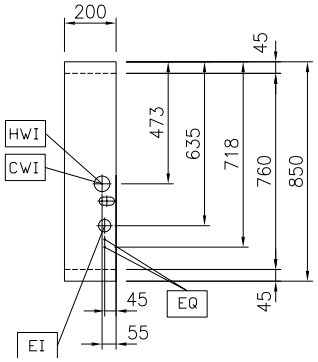

Elektra

Voltage	
588597 (MBMAGBB3BO)	230 V/1N ph/50/60 Hz
Amperage	0,5 A
Aangesloten vermogen	0.1 kW

Water

Warm water aansluiting	3/4"
Water toevoer leiding, koud/warm	3/4"

Algemene gegevens

Externe afmetingen, lengte	200 mm
Externe afmetingen, breedte	850 mm
Externe afmetingen, hoogte	700 mm
Gewicht, netto	26 kg
Waterdichtheid index	IPX5

Het bedrijf behoudt het recht de producten te modificeren zonder voorafgaande melding.

Optionele accessoires

• KOPPELRAIL 850 mm, voor Thermaline 85 en Prothermetic 85 apparaten met opstaande rand, links of rechts	PNC 912498	❑
• HANDRAIL 200x130 mm, voor montage op het front	PNC 912520	❑
• PORTIONEERSCHAP 200x200 mm, voor montage op het front	PNC 912550	❑
• AFZETSCHAP 300x850 mm, op inklapbare consoles	PNC 912579	❑
• AFZETSCHAP 400x850 mm, op inklapbare consoles	PNC 912580	❑
• AFZETSCHAP 200x850 mm, op vaste consoles	PNC 912586	❑
• AFZETSCHAP 300x850 mm, op vaste consoles	PNC 912587	❑
• AFZETSCHAP 400x850 mm, op vaste consoles	PNC 912588	❑
• RVS SOKKEL 200x800x200 mm, voor Thermaline 85 units, wand opstelling	PNC 912876	❑
• PROFIEL ZIJPANEEL, RECHTS, Thermaline 85 met opstaande rand, H 700 mm, wandopstelling	PNC 913003	❑
• PROFIEL ZIJPANEEL, LINKS, Thermaline 85 met opstaande rand, H 700 mm, wandopstelling	PNC 913004	❑
• ACHTERPANEEL voor Thermaline apparatuur, B 200 mm, H 700 mm, eilandopstelling	PNC 913007	❑
• EINDRAIL 850 mm, links, voor Thermaline 85 apparaten met opstaande rand en vlak zijpaneel	PNC 913115	❑
• EINDRAIL 850 mm, rechts, voor Thermaline 85 apparaten met opstaande rand en vlak zijpaneel	PNC 913116	❑
• EINDRAIL 850 mm, links, voor Thermaline 85 apparaten met opstaande rand en profiel zijpaneel	PNC 913206	❑
• EINDRAIL 850 mm, rechts, voor Thermaline 85 apparaten met opstaande rand en profiel zijpaneel	PNC 913207	❑
• U-RAIL voor rug-aan-rug opstelling, Thermaline en ProThermetic met opstaande rand	PNC 913226	❑
• INZETRAIL 850 mm, Thermaline 85 tegen ander fabrikaat, links of rechts	PNC 913231	❑
• PROFIEL ZIJPANEEL, RECHTS, versterkte uitvoering voor montage van een zijschap, Thermaline 85 met opstaande rand, H 700 mm, wandopstelling	PNC 913261	❑
• PROFIEL ZIJPANEEL, LINKS, versterkte uitvoering voor montage van een zijschap, Thermaline 85 met opstaande rand, H 700 mm, wandopstelling	PNC 913262	❑
• VERDEEL PANEEL Thermaline 85, H 700 mm	PNC 913670	❑
• VLAK ZIJPANEEL, RECHTS of LINKS, Thermaline 85, H 700 mm, voor opstelling met de zijkant tegen een muur of tegen een andere unit	PNC 913686	❑

Het bedrijf behoudt het recht de producten te modificeren zonder voorafgaande melding.